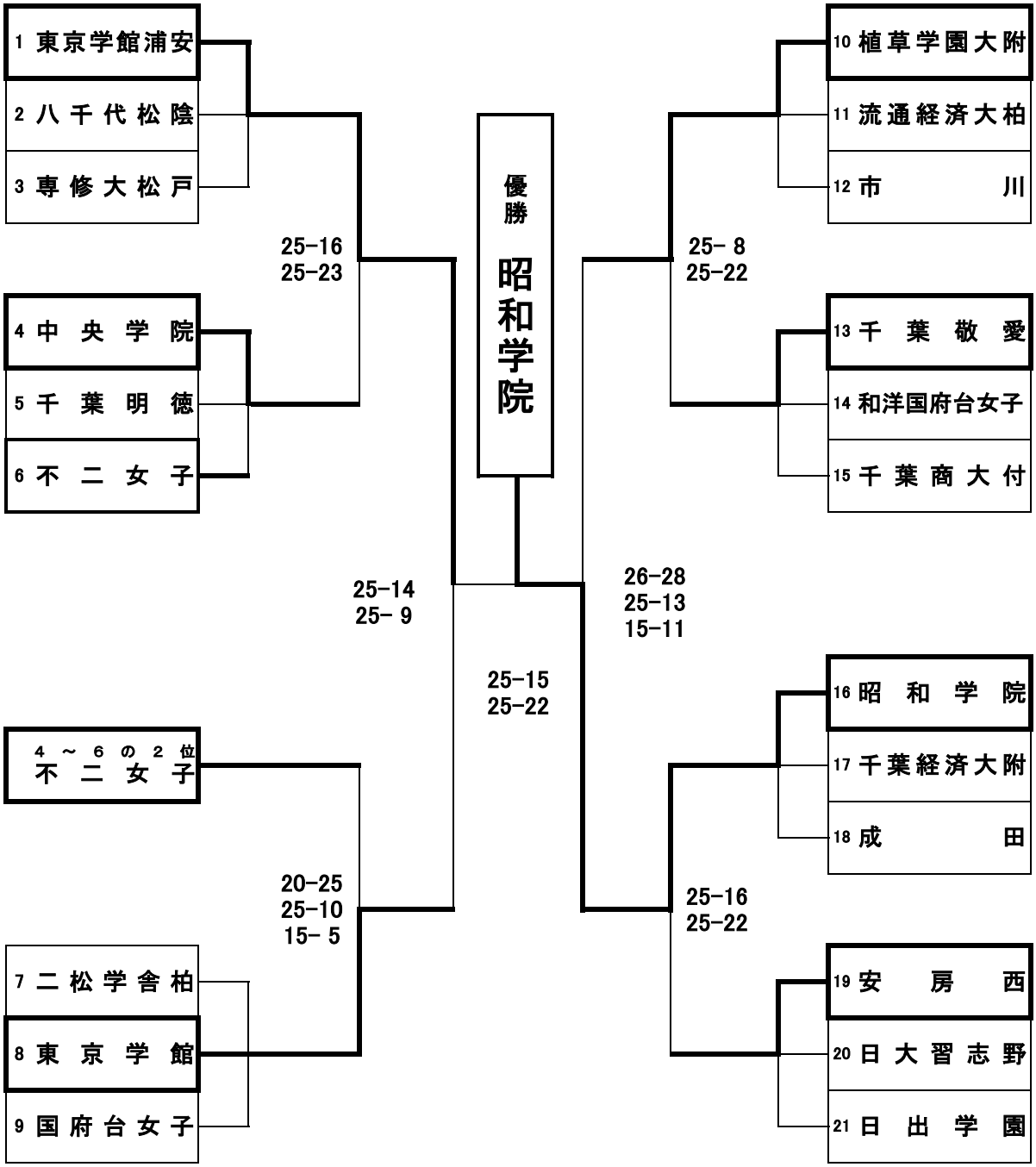平成 28 年度 千葉県私立高等学校バレーボール選手権大会 女子結果