平成29年度 千葉県高体連バレーボール専門部 第12地区 関東大会地区予選結果（女子）

期日：平成29年4月22日（土）～23日（日）
会場：両日:柏の葉高校　（　開場 8:30　試合開始 9:30　）

◎予選トーナメント（22日、23日）

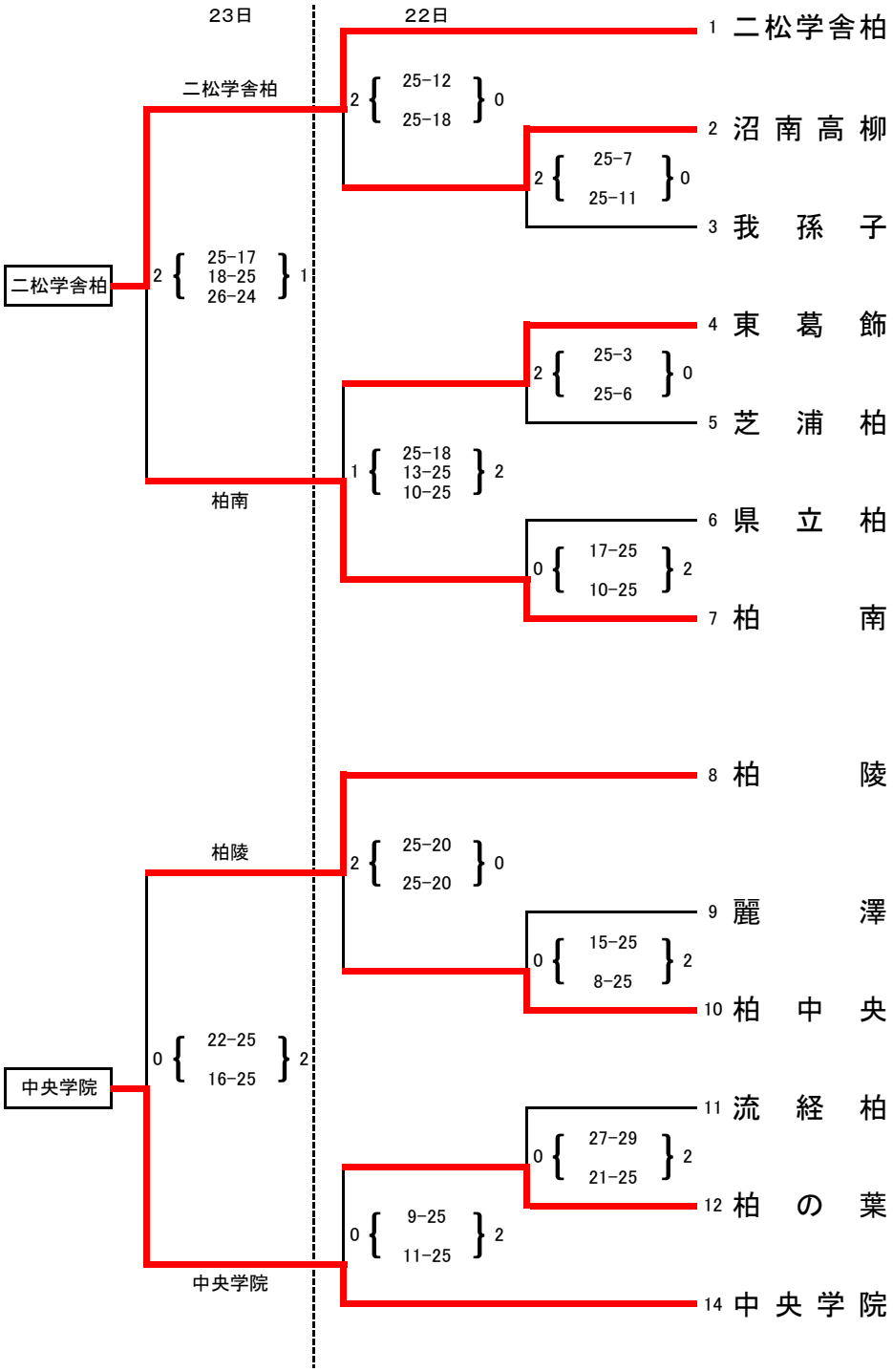

◎代表決定戦（23日）

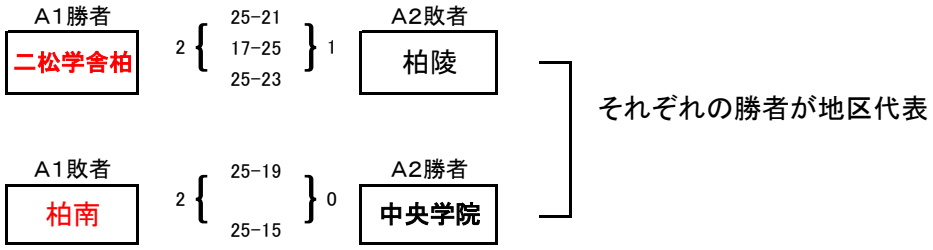

推薦出場：市立柏（新人大会ベスト8）
地区代表：二松学舎柏（新人大会ベスト16）　柏南
棄権チーム：我孫子東
未登録：日体柏、我孫子二階堂、沼南