平成３１年度　関東大会県予選第９地区予選会実施要項【女子】

総務	椎名
競技	金子
審判	伊藤
記録	長内
会計	椎名
会場	伊藤

１　期　　日　　平成３１年４月２０日（土）・２１日（日）
２　会　　場　　千葉県立船橋北高等学校
３　日　　程　　８：３０～　開館（第１・第２試合のチームのみ練習可）
　　９：００～　顧問打合せ・第２試合のチーム練習（第１試合練習可）
　　９：１０～　第１試合のチーム練習（第２試合練習可）
　　９：２０～　第１試合の合同練習
　　９：２５～　コート整備
　　９：３０　　プロトコール

４　結果取扱い　２日目代表決定トーナメント進出チームを、６月に行われる総体地区予選のシードとする。

５　組 合 せ

◇１日目

aブロック		
1	2	3
船橋北	船橋芝山	船橋法典

bブロック		
4	5	6
日大習志野	千葉日大一	船橋啓明

cブロック		
7	8	9
東葉	船橋東	県立船橋

dブロック		
10	11	12
白井	鎌ヶ谷	薬園台

試合順

Ａ１	１－２	３
Ａ２	４－５	６
Ａ３	１－３	２
Ａ４	４－６	５
Ａ５	２－３	１
Ａ６	５－６	４

Ｂ１	１１－１２	１０
Ｂ２	８－９	７
Ｂ３	１０－１２	１１
Ｂ４	７－９	８
Ｂ５	１０－１１	１２
Ｂ６	７－８	９

棄権が出た場合は空き２チームの合同練習の時間とする。

◇２日目

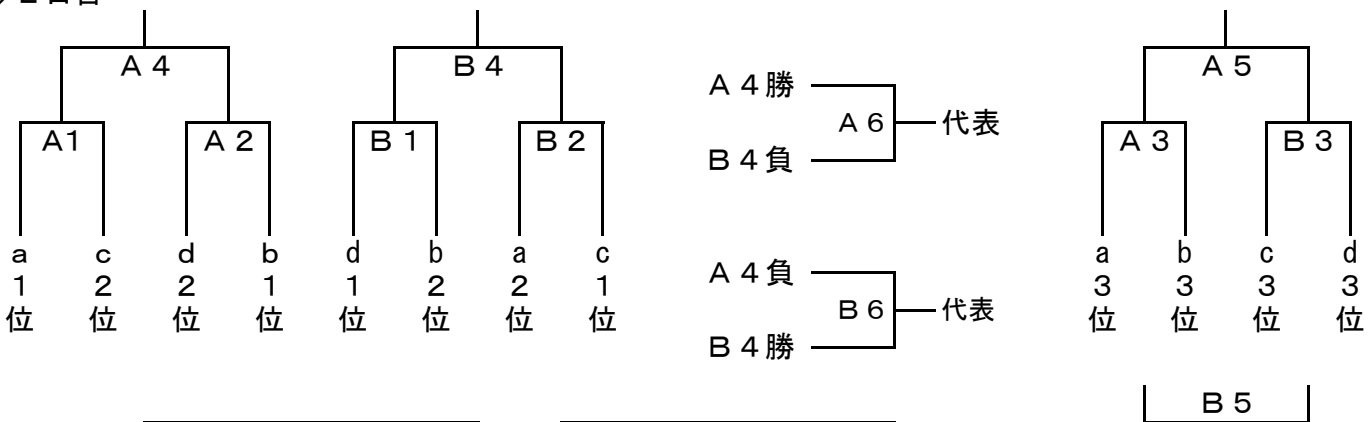

Ａ１	a1位-c2位	Ａ３
Ａ２	d2位-b1位	A1負
Ａ３	a3位-b3位	A2負
Ａ４	A1勝-A2勝	A3負
Ａ５	A3勝-B3勝	A4負
Ａ６	A4勝-B4負	A5負

Ｂ１	d1位-b2位	Ｂ３
Ｂ２	a2位-c1勝	B1負
Ｂ３	c3位-d3位	B2負
Ｂ４	B1勝-B2勝	B3負
Ｂ５	A3負-B3負	B4負
Ｂ６	A4負-B4勝	B5負

※試合間は１日目・２日目ともに５分間とする