令和元年度千葉県高等学校総合体育大会バレーボール競技大会　女子No.1

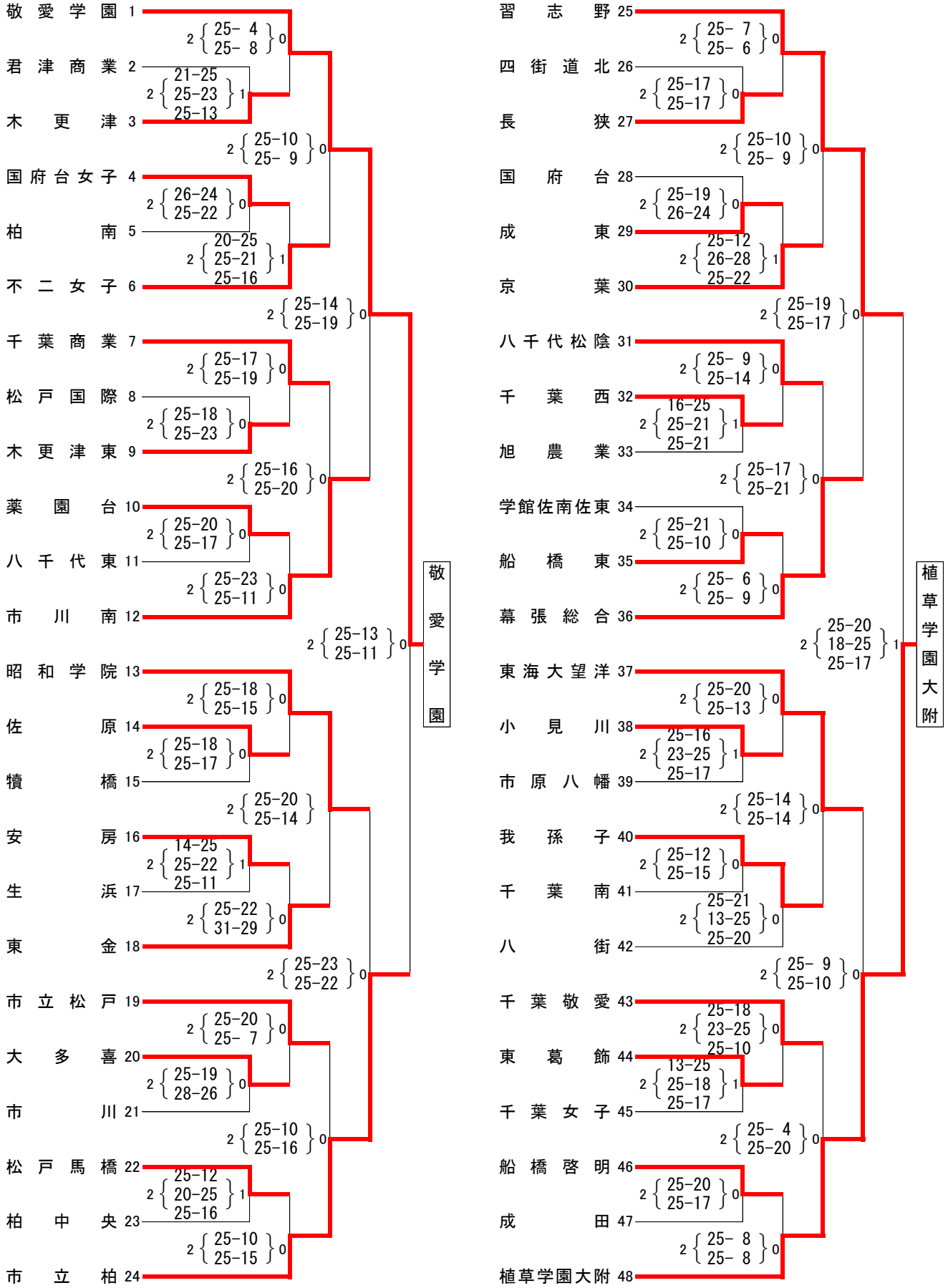

女子　　第1位　敬愛学園高等学校　（3年ぶり4回目優勝　15回出場）
第2位　船橋市立船橋高等学校
第3位　植草学園大附属高等学校
第4位　千葉県立柏井高等学校

女子No.2

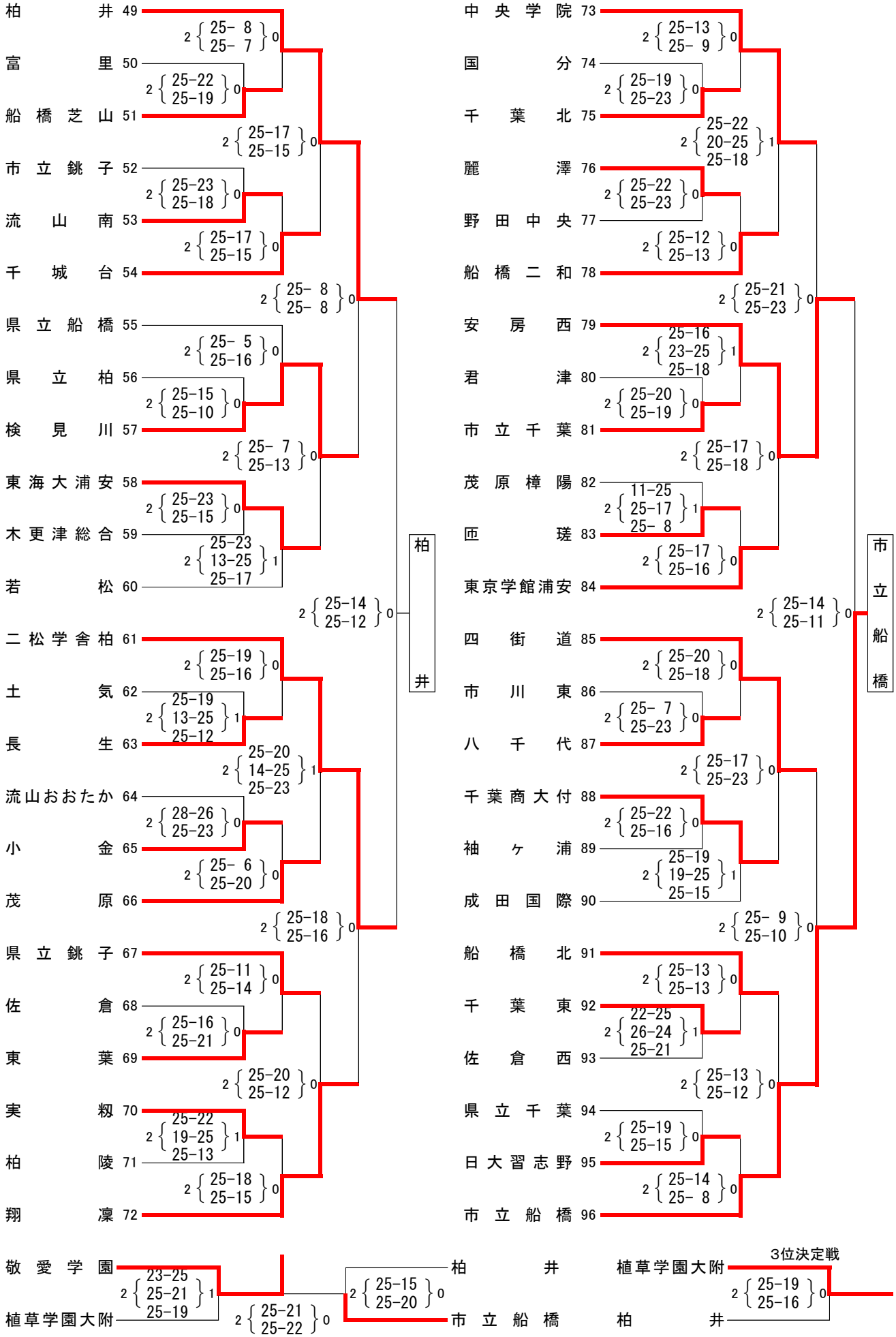
柏井 49
富里 50
船橋芝山 51
市立銚子 52
流山南 53
千城台 54
県立船橋 55
県立柏 56
検見川 57
東海大浦安 58
木更津総合 59
若松 60
二松学舎柏 61
土気 62
長生 63
流山おおたか 64
小金 65
茂原 66
県立銚子 67
佐倉 68
東葉 69
実籾 70
柏陵 71
翔凜 72
中央学院 73
国分 74
千葉北 75
麗澤 76
野田中央 77
船橋二和 78
安房西 79
君津 80
市立千葉 81
茂原樟陽 82
匝瑳 83
東京学館浦安 84
四街道 85
市川東 86
八千代 87
千葉商大付 88
袖ヶ浦 89
成田国際 90
船橋北 91
千葉東 92
佐倉西 93
県立千葉 94
日大習志野 95
市立船橋 96
2 { 25- 8 / 25- 7 } 0
2 { 25-22 / 25-19 } 0
2 { 25-17 / 25-15 } 0
2 { 25-23 / 25-18 } 0
2 { 25-17 / 25-15 } 0
2 { 25- 8 / 25- 8 } 0
2 { 25- 5 / 25-16 } 0
2 { 25-15 / 25-10 } 0
2 { 25- 7 / 25-13 } 0
2 { 25-23 / 25-15 } 0
2 { 25-23 / 13-25 / 25-17 } 1
2 { 25-14 / 25-12 } 0
2 { 25-19 / 25-16 } 0
2 { 25-19 / 13-25 / 25-12 } 1
2 { 25-20 / 14-25 / 25-23 } 1
2 { 28-26 / 25-23 } 0
2 { 25- 6 / 25-20 } 0
2 { 25-18 / 25-16 } 0
2 { 25-11 / 25-14 } 0
2 { 25-16 / 25-21 } 0
2 { 25-20 / 25-12 } 0
2 { 25-22 / 19-25 / 25-13 } 1
2 { 25-18 / 25-15 } 0
2 { 25-13 / 25- 9 } 0
2 { 25-19 / 25-23 } 0
2 { 25-22 / 20-25 / 25-18 } 1
2 { 25-22 / 25-23 } 0
2 { 25-12 / 25-13 } 0
2 { 25-21 / 25-23 } 0
2 { 25-16 / 23-25 / 25-18 } 1
2 { 25-20 / 25-19 } 0
2 { 25-17 / 25-18 } 0
2 { 11-25 / 25-17 / 25- 8 } 1
2 { 25-17 / 25-16 } 0
2 { 25-14 / 25-11 } 0
2 { 25-20 / 25-18 } 0
2 { 25- 7 / 25-23 } 0
2 { 25-17 / 25-23 } 0
2 { 25-22 / 25-16 } 0
2 { 25-19 / 19-25 / 25-15 } 1
2 { 25- 9 / 25-10 } 0
2 { 25-13 / 25-13 } 0
2 { 22-25 / 26-24 / 25-21 } 1
2 { 25-13 / 25-12 } 0
2 { 25-19 / 25-15 } 0
2 { 25-14 / 25- 8 } 0
柏井
市立船橋
敬愛学園
植草学園大附
2 { 23-25 / 25-21 / 25-19 } 1
2 { 25-21 / 25-22 } 0
柏井
市立船橋
2 { 25-15 / 25-20 } 0
植草学園大附
柏井
3位決定戦
2 { 25-19 / 25-16 } 0