令和4年度　関東高等学校バレーボール大会千葉県予選会
女子
優　勝
敬　愛　学　園　高　等　学　校
（３年連続　６回目）

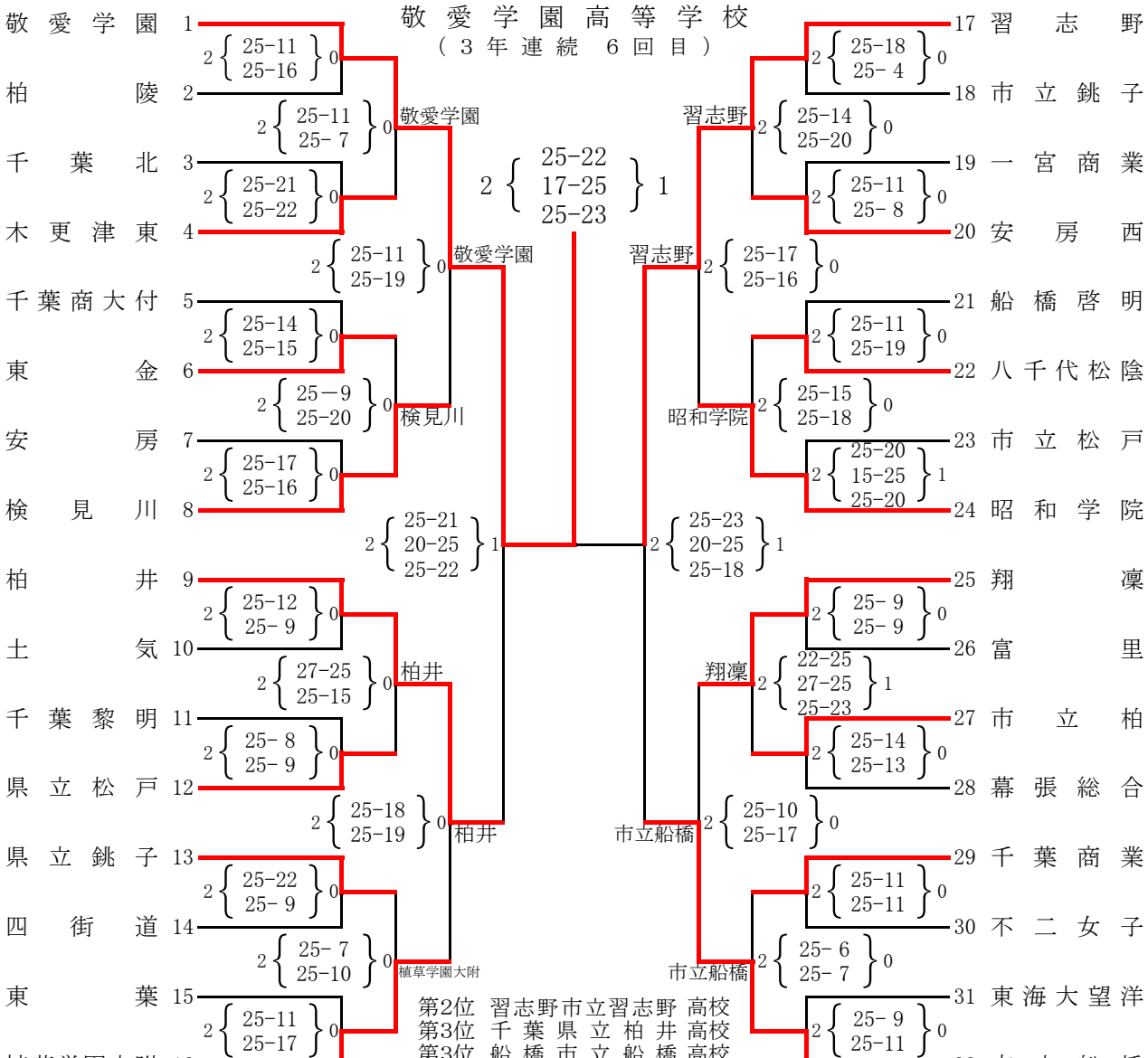

第2位　習志野市立習志野高校
第3位　千葉県立柏井高校
第3位　船橋市立船橋高校
第5位　植草学園大附属高校
第5位　翔凜高校
第7位　千葉県立検見川高校
第7位　昭和学院高校
（上位6チームが関東大会出場）
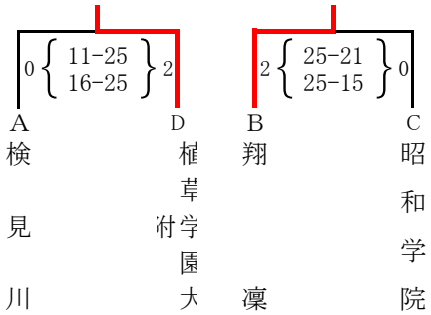
代表決定戦