令和４年度　千葉県新人バレーボール大会

女子
優勝
習志野市立習志野高等学校
３６大会ぶり１２回目

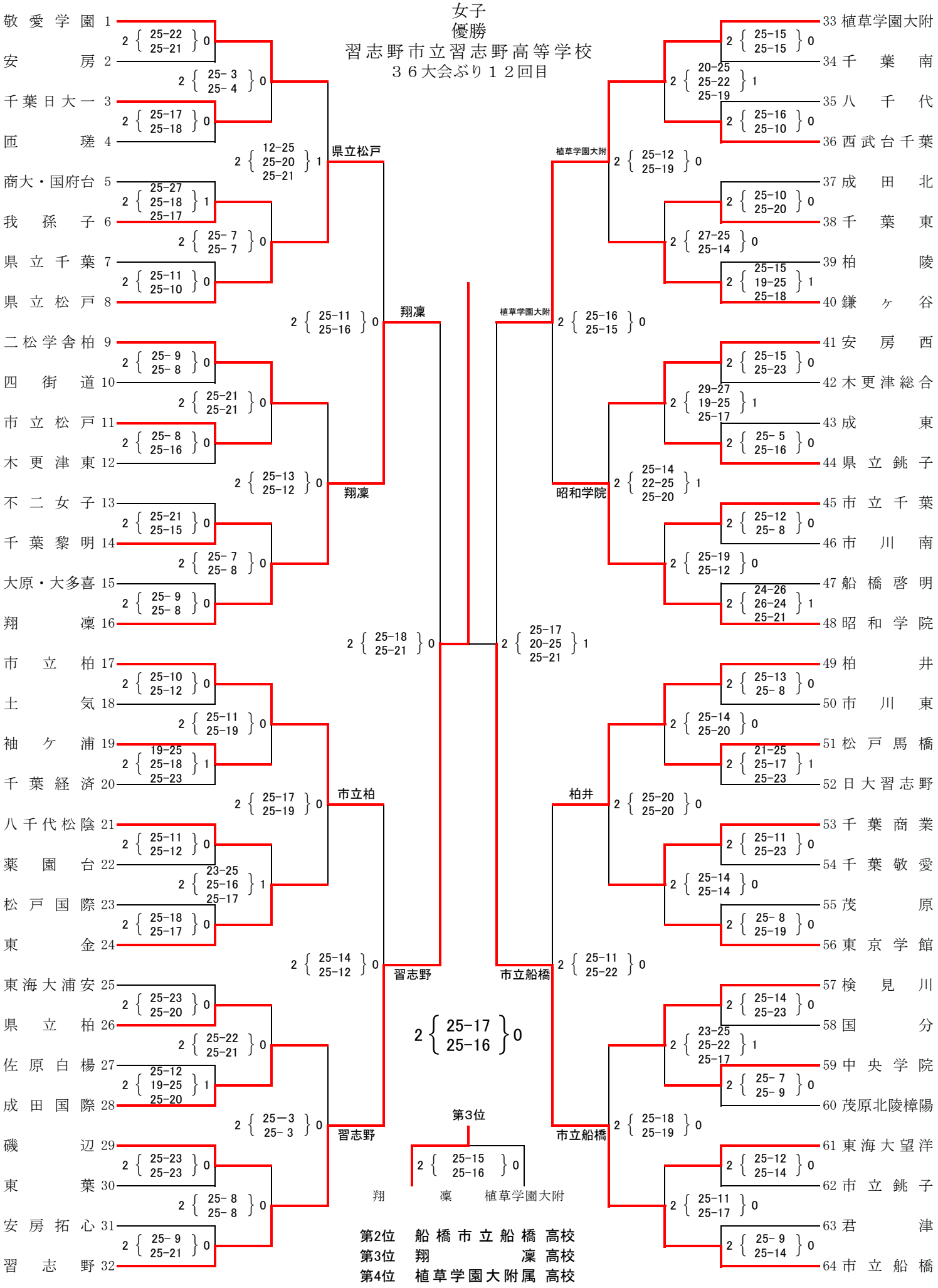

第2位　船橋市立船橋高校
第3位　翔凜高校
第4位　植草学園大附属高校