# 令和5年度　全日本バレーボール選手権大会千葉県予選　第５地区予選会　【男子結果】

期　　日　：　令和５年８月２６日（土）
開　　館　：　８時３０分
開　　場　：　８時４０分
競　技　開　始　：　９時３０分
会　　場　：　成田高等学校（A、Bコート）
代表チーム数　：　１チーム
競　技　方　法　：　トーナメント方式で、代表を選出する。

＜２６日：成田高校会場＞

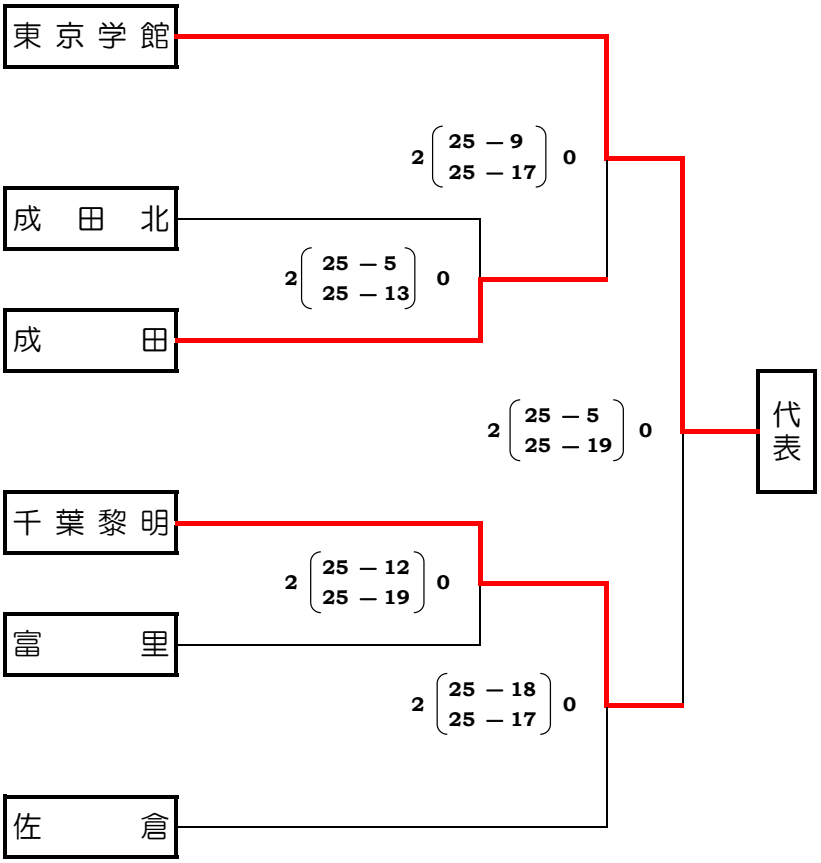


〔地区代表校〕

東京学館　高　校