令和６年度　千葉県新人バレーボール大会

男子
優勝
東京学館船橋高等学校
16年ぶり4回目

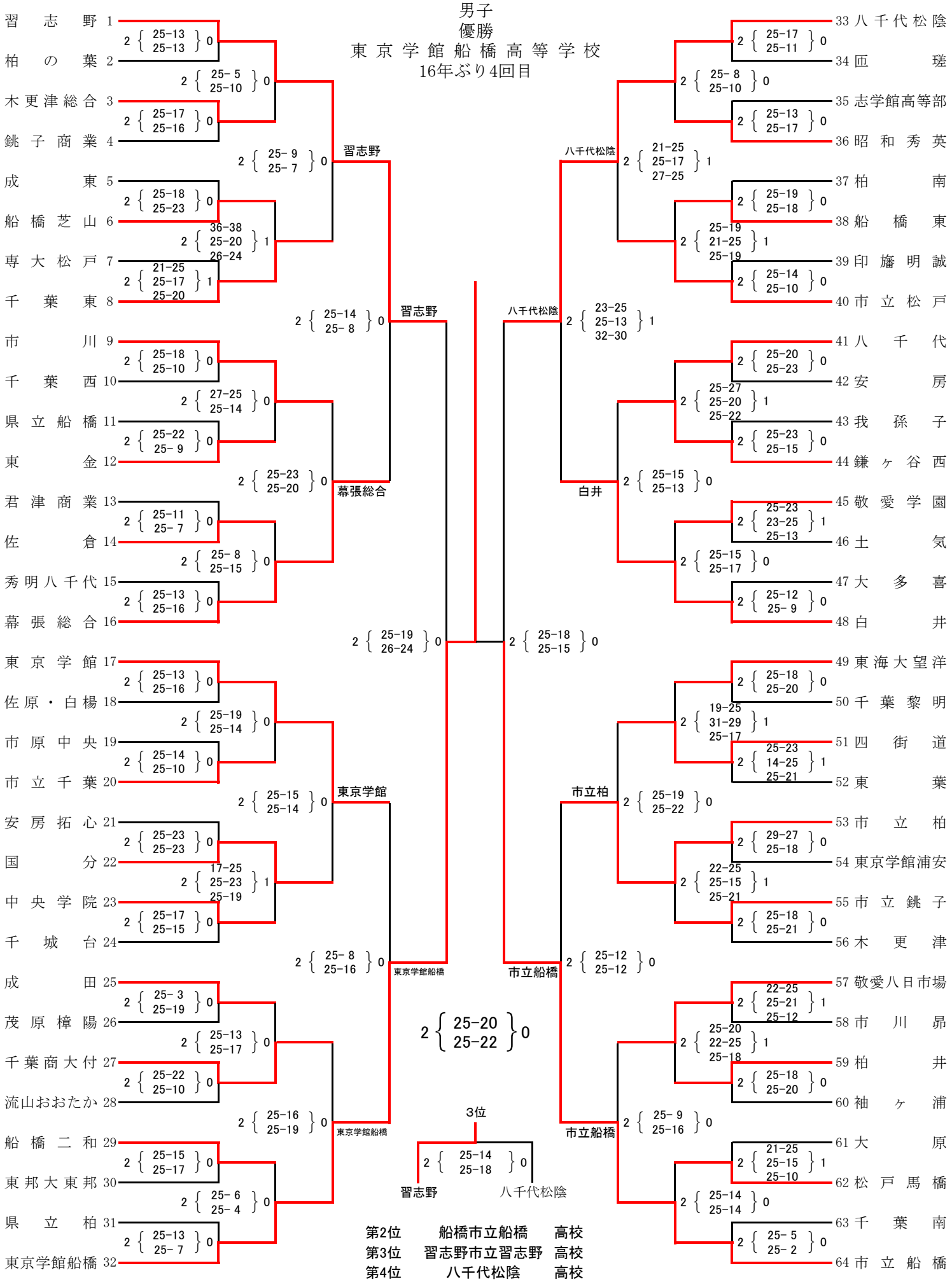

第2位	船橋市立船橋	高校
第3位	習志野市立習志野	高校
第4位	八千代松陰	高校