# 令和６年度　千葉県新人バレーボール大会

女子
優勝
敬　愛　学　園　高　等　学　校
2年連続8回目

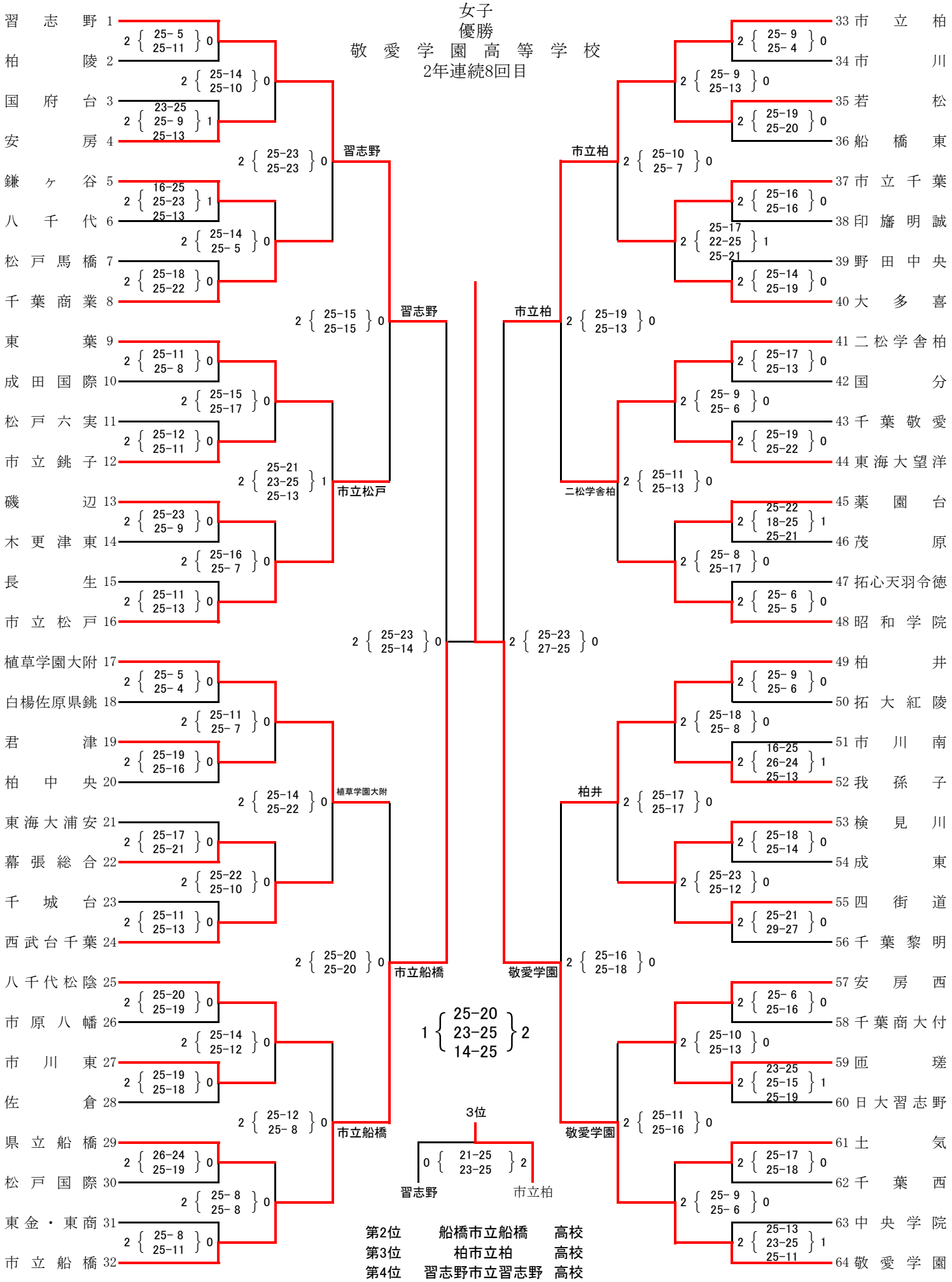


| | | |
|---|---|---|
| 第2位 | 船橋市立船橋 | 高校 |
| 第3位 | 柏市立柏 | 高校 |
| 第4位 | 習志野市立習志野 | 高校 |